ՋՐՄՈՒՂԻ ՀՈՐ

ԿՏՐՎԱԾՔ 2-2

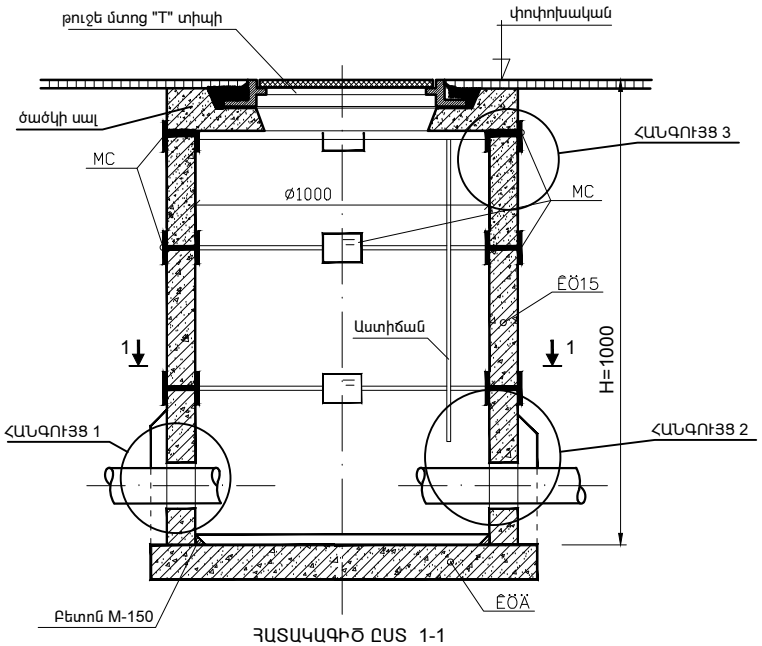

ՀԱՏԱԿԱԳԻԾ ԸՍՏ 1-1

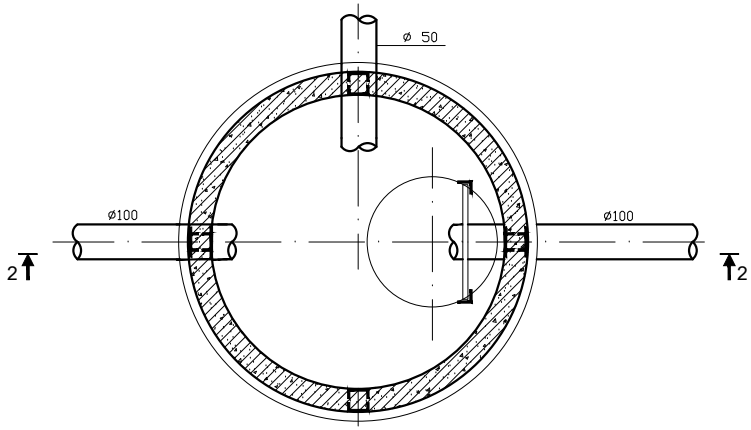

ՀԱՆԳՈՒՅՑ 2

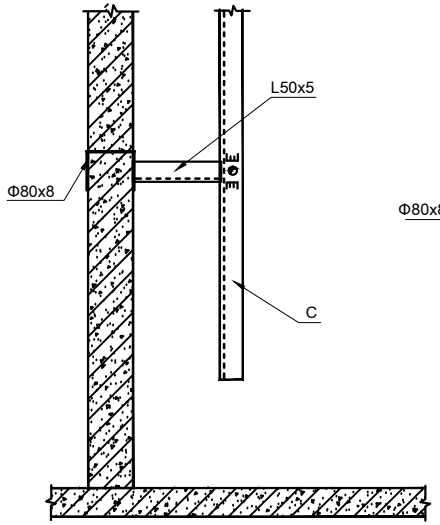

ՀԱՆԳՈՒՅՑ 3

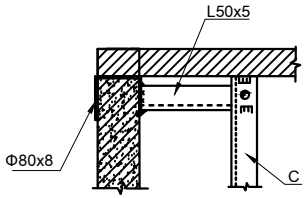

ՀԱՆԳՈՒՅՑ 1

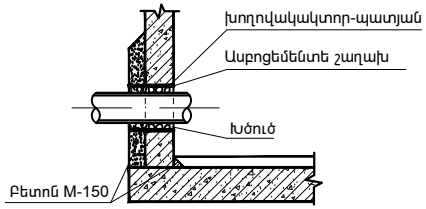

ՆԳՁ.	Ս.Քոչարյան			ՕԲՅԵԿՏ N 09/006-21ԱՋ		
Նախագծ.	Հ. Պողոսյան			Տավուշի մարզ, Ենոքավան համայնքի նոր ջրագծի կառուցում		
	Ն.Քոչարյան					
				Ջրամատակարարում	ՓՈՒԼ	ԹԵՐԹ	ԹԵՐԹԵՐ
					ԱՆ	34	38
Պաշտոն	ԱԱՀ	Ստորագ.				
				Ջրմուղի հոր; հատակագիծ ըստ 1-1 կտրվածքի; կտրվածք 2-2, հանգույցներ 1;2;3	«Հիդրոգազշինախագիծ» ՍՊԸ	